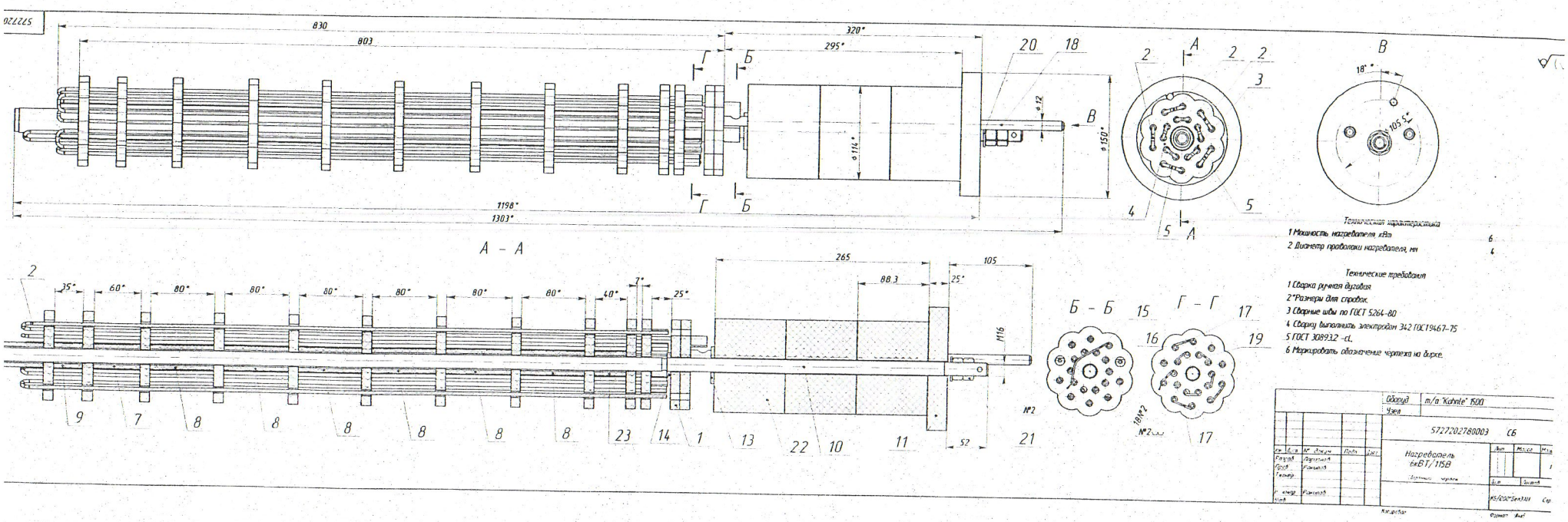

5727202
830
803
320*
295*
1198*
1303*
ø114*
ø150*
ø12
А – А
Б – Б
Г – Г
265
88.3
105
25*
M16
52
№2
18№2
Техническая характеристика
1 Мощность нагревателя, кВт 6
2 Диаметр проволоки нагревателя, мм 4
Технические требования
1 Сварка ручная дуговая
2*Размеры для справок.
3 Сварные швы по ГОСТ 5264-80
4 Сварку выполнить электродом 342 ГОСТ9467-75
5 ГОСТ 30893.2 -cL
6 Маркировать обозначение чертежа на бирке.
Оборуд
m/a "Kohnle" 1500
Узел
5727202780003 СБ
Нагреватель
6кВТ/115В